Outil	laser			
Date	12/07/2022	Version		page n° **48**/ 62
Feuille	**D5 - D6 - D7**			

L'atelier paysan

CC BY NC SA

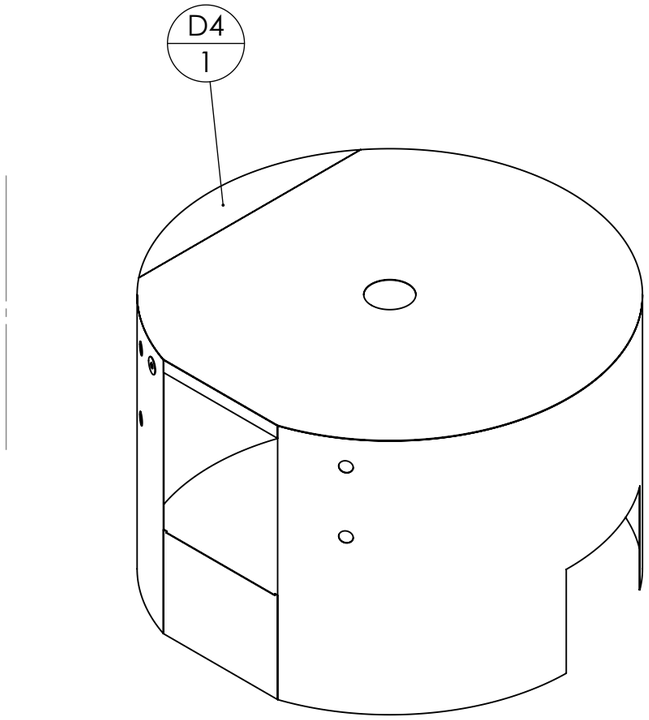

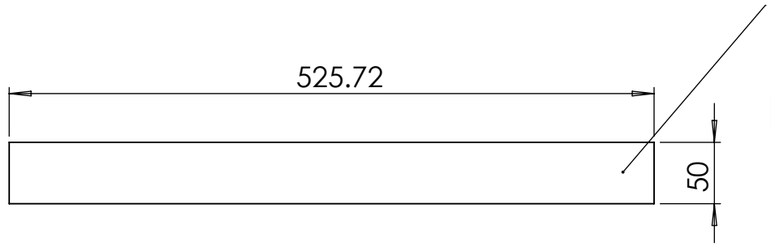

ID : D5
Acier S235
Epaisseur : 2mm

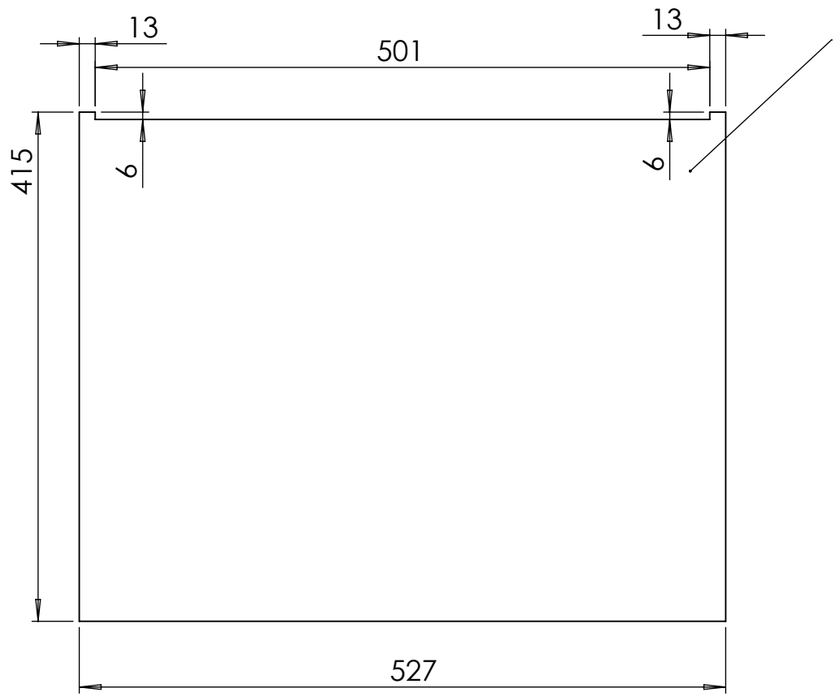

ID : D7
Acier S235
Epaisseur : 2mm

ID : D6
Acier S235
Epaisseur : 2mm

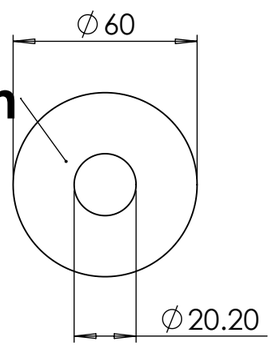

repère	Désignation	ANGLE1	ANGLE2	p	LONGUEUR	Epaisseur de tôlerie	Matériau	Quantité
D4	D4 - Couvercle intermédiaire part2 - Four 150					2		1
D5	D5 - Bande sup virole interm - Four 150					2		1
D7	D7 - Bande inf - Four 150					2		1
D1-108°D	D1-108°D - Virole intermédiaire gauche - Four 150			1x Ø30 ; 2x Ø48,2 ;		2		1
D3	D3 - Couvercle intermédiaire part1 - Four 150			1x Ø170 ;		2		1
D2-108°D	D2-108°D - Virole intermédiaire droite - Four 150			1x Ø30 ; 2x Ø48,2 ;		2		1
D6	D6 - Bouche trou vapeur et thermo - Four 150			1x Ø20,2 ;		2		2